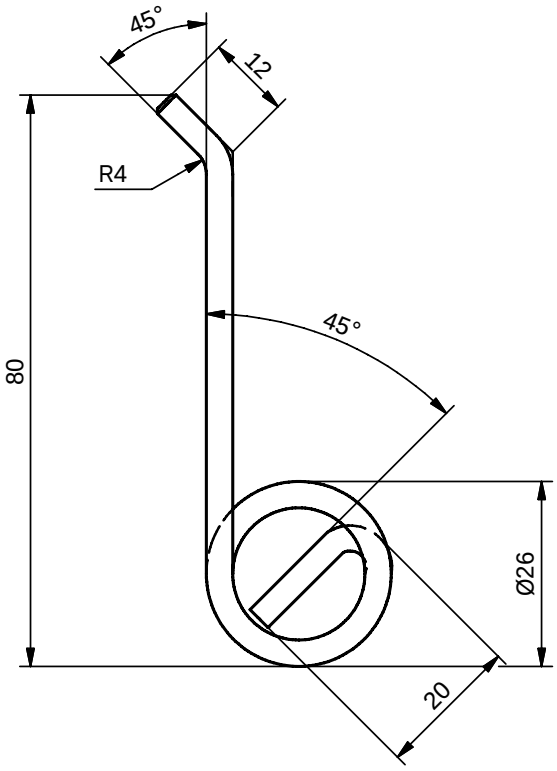

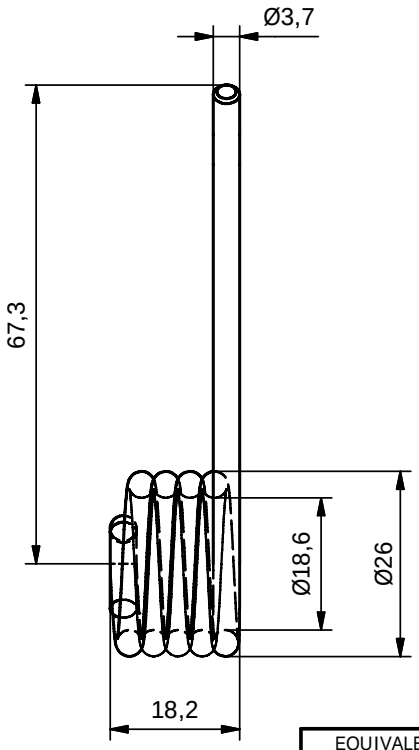

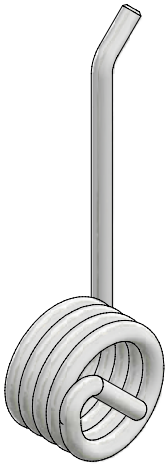

ISOMÉTRICO

NOTA:

1. Numero total de Espiras: 5
2. Dirección de la Espira: Derecha
3. Protección: Pintura Electrostática color Negro
4. Espesor de Capa: (30-70) µm

EQUIVALENCIAS DE MAQUINADOS		
ANSI	DIN - ISO 1302	
4		0,1
8 / 16		0,2 / 0,4
32 / 63 / 125		0,8 / 1,6 / 3,2
250 / 500		6,3 / 12,5

DIN - ISO 1302 EN MICROMETROS
ANSI EN MICROPULGADAS

Material:	Original: AISI 1080 Music wire Sustituto: AISI 1070 Music wire
Tratamiento:	Temple y revenido
Dureza:	49 HRC (490-500 HVN)
Protección:	Pintura Electrostática color Negro
Ensayos:	METROLOGÍA

VARIACIONES MÁXIMAS PERMISIBLES DIMENSIONES EN mm. ISO 2768 - m

DE 0 A 6	DE 6 A 30	DE 30 A 120	DE 120 A 400	DE 400 A 1000	DE 1000 A 4000	DE 2000 A 4000	DE 4000 A 8000
±0,1	±0,2	±0,3	±0,5	±0,8	±1,2	±2,0	±3,0

Elaboró	Jimmy V. 2008-09-09	Dimensiones en:	Milímetros (mm)
Revisó	ASMECON 2011-05-12	Escala	Proyección
Aprobó	Metro de Medellín 2011-05-13	1:1	

Rev.	Coord.	Modificaciones	Vo.Bo.	Fecha

Sistema	CAJA VEHÍCULO DE PASAJEROS
Subsistema	CABINA DE CONDUCCIÓN
Equipo	SILLA DEL CONDUCTOR
Descripción	RESORTE DER. REGULACIÓN ALTURA ASIENTO

ÁREA DE INGENIERÍA

A4	001204	1 (Hoja:)	1 (De:)
Rev.	Reemplaza a	No. Documento Ppal.	

METRO DE MEDELLIN CALIDAD DE VIDA

ESTE PLANO Y TODA LA INFORMACIÓN EN ÉL CONTENIDA SON PROPIEDAD DEL METRO DE MEDELLÍN, EL USO INDEBIDO O LA REPRODUCCIÓN TOTAL O PARCIAL DE ESTE SIN LA PREVIA AUTORIZACIÓN DEL METRO DE MEDELLÍN PODRÁ SER DEMANDADO POR LA VIOLACIÓN A LOS DERECHOS DE AUTOR.

Formato A4 (210x297) según DIN (476 / 823) ISO 5457